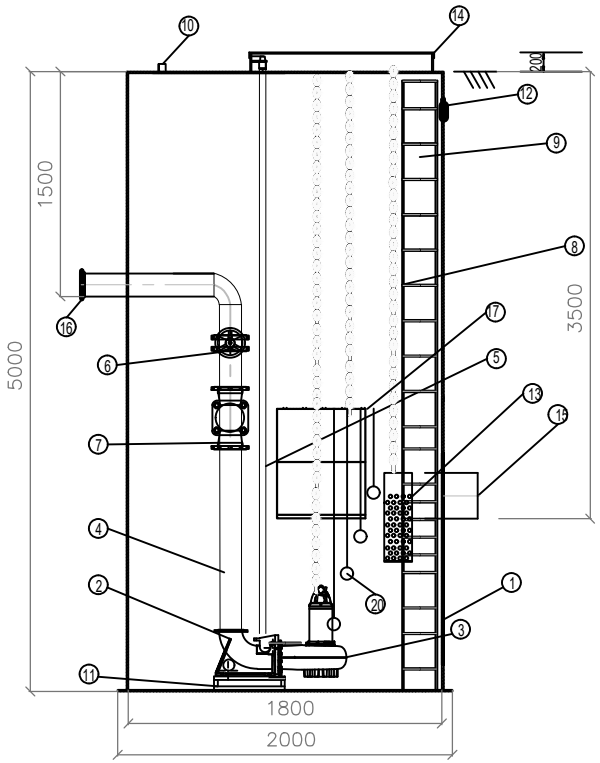

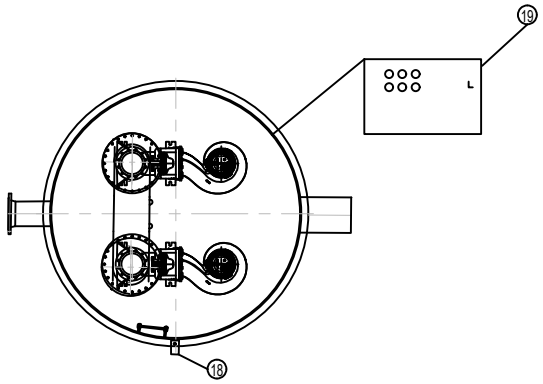

Спецификация

Позиция	Наименование и техническая характеристика	Тип, марка, обозначение документа, опросного листа	Код оборудования, изделия, материала	Поставщик	Единица измерения	Коли-чество
1	Корпус КНС H=5000 D=1800		Стеклопластик		шт.	1
2	Система автоматической трубной муфты Dn100		Чугун		шт.	2
3	Насос погружной 100WQ70–17		Чугун		шт.	2
4	Напорный трубопровод Dn100		н/ж сталь		шт.	2
5	Направляющие насосов		Оцинк. сталь		комп.	2
6	Задвижка клиновая Dn100		Чугун		шт.	2
7	Клапан обратный шаровой Dn100		Чугун		шт.	2
8	Лестница для обслуживания		н/ж сталь		шт.	1
9	Подъемная цепь		Оцинк. сталь		шт.	4
10	Вентиляционный патрубок Dn110		ПВХ		шт.	1
11	Рама опорная сварная		Сталь		шт.	1
12	Кабельканал Dn 110		ПВХ		шт.	1
13	Корзина для сбора мусора		Стеклопластик		шт.	1
14	Люк для обслуживания		Стеклопластик		шт.	1
15	Входной патрубок Dn200				шт.	1
16	Напорный патрубок н/ж с фланцем Dn100		н/ж сталь		шт.	2
17	Площадка обслуживания		н/ж сталь		шт.	1
18	Башмаком из стеклопластика для крепления КНС к плите		Стеклопластик		шт.	6
19	Пульт управления насосами		Металл		шт.	1
20	Поплавковый выключатель		Пластик		шт.	4
21						

Примечания:

1. Корпус КНС устанавливается на гладкий бетонный фундамент, обеспечивающий фиксированное положение КНС в грунте.
2. Плита разрабатывается строительным отделом.
3. Корпус КНС крепится к фундаменту при помощи установленных на равном расстоянии, не поддающихся коррозиианкерных болтов.

Согласовано

Инв. № подл. | Подп. и дата | Взам. инв. №

Изм.	Кол. уч.	Лист	№ док.	Подп.	Дата
ГИП					
Разработал					
Проверил	Решетников Н.Д.				
Н. контроль					

КНС

Стадия	Лист	Листов
РД	1	1

БАЙКАЛ SPB

Формат А3

Согласовано поставщиком_____Дата_____ Согласовано покупателем_____Дата_____